Galerieschienen-System

Set mit Schraubgleiter

Set mit Öse

MONTAGEANLEITUNG

Set mit Schraubgleiter

A Befestigungsclip 3-stufig

B Schraube 3,5x40 mm

C Dübel 5x25 mm

D Endkappe weiß oder grau

E PVC Verbinder

F verstellbarer Haken

G Schraubgleiter

H Madenschraube M4

I Perlonseil 2 mm

J Galerieschiene 2m weiß o. Silber

Montage Set mit Schraubgleiter

1. Befestigungsclip A mit Hilfe von Schraube B und Dübel C waagerecht an der Wand montieren. In der Regel reichen 3 Clips pro Schiene für schwere Bilder sollten 4 Clips pro Schiene verwendet werden.

2. Die Schiene J wird auf die Befestigungsclips aufgedrückt bis sie einrastet.

3. Nun werden die Endkappen D Seitlich an der Schiene angebracht.

4. Mit Hilfe des Verbinders F werden die Schienen miteinander verbunden. E

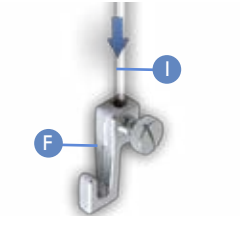

5. Die Madenschraube M in den Schraubgleiter G einschrauben.

6. Das Perlonseil I durch die Öffnung des Schraubgleiters G führen und mit der Madenschraube H arretieren.

Tipp Sollte das Seil einmal nicht durch die Öffnung des Schraubgleiters passen empfehlen wir das Seil mit einem scharfen Messer (wie z.B. ein Cutter-Messer) etwas anzuspitzen.

7. Das Seil I mit dem montiertem Schraubgleiter in die Galerieschiene J einfädeln.

Durch die Bohrung im verstellbaren Haken F wird nun das Perlonseil I durchgeschoben und an der gewünschten Stelle des Bildes mit der großen Rädelschraube arretiert.

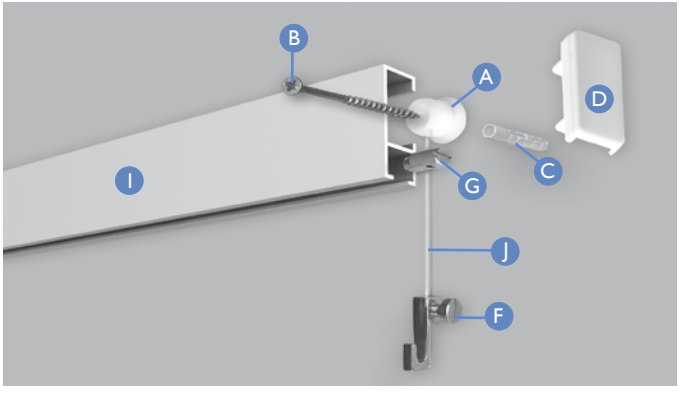

Set mit Öse

A Befestigungsclip 3-stufig

B Schraube 3,5 x 40 mm

C Dübel 5 x 25 mm

D Endkappe weiß oder grau

E PVC Verbinder

F verstellbarer Haken

G Gleithaken

H Perlonseil mit Öse

I Galerieschiene 2m weiß o. silber

Montage Set mit Öse

1. Befestigungsclip A mit Hilfe von Schraube B und Dübel C waagerecht an der Wand montieren. In der Regel reichen 3 Clips pro Schiene, für schwere Bilder sollten 4-5 Clips pro Schiene verwendet werden.

2. Die Schiene I wird auf die Befestigungsclips A aufgedrückt bis sie einrastet.

3. Nun werden die Endkappen D Seitlich an der Schiene angebracht.

4. Mit Hilfe des Verbinders E werden die Schienen miteinander verbunden.

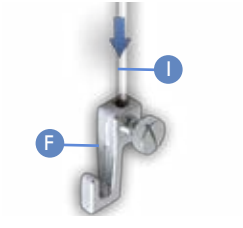

5. Den Gleithaken D seitlich in die Schiene einschieben.

6. Das Seil H mit der Öse nach oben in den Gleithaken G einhängen.

7. Durch die Bohrung im verstellbaren Haken F wird nun das Perlonseil durchschoben und an der gewünschten Stelle des Bildes mit der großen Rändelschraube arretiert.

Tipp Für schwere Bilder empfiehlt es sich die seitliche Rändelschraube mit einer Kombizange fest zu ziehen.

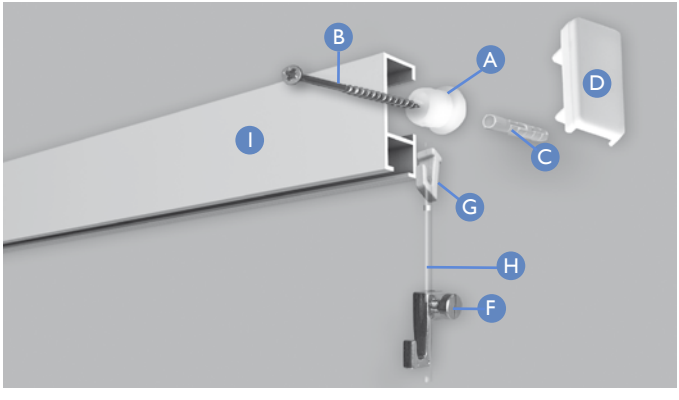

Zubehör: (nicht im Lieferumfang enthalten)

Bestellbar unter: www.bilderrahmenshop24.de

verstellbare Haken
Art.-Nr. 5008

Perlonseil 2mm 100 Meter auf Rolle
Art.-Nr. 5010

Eckverbinder für Innen- und Außenecken weiß oder grau
Art.-Nr. 5015

Feststeller für Montage an schrägen Wänden z.B. in Treppenhäusern
Art.-Nr. 1000017

Deckenclip für die Montage an Decken
Art.-Nr. 5013

Seile mit Schraubgleiter
Längen 1,5m, 2m, 2,5m, 3m

Seile mit Ösen
Längen 1,5m, 2m, 2,5m, 3m

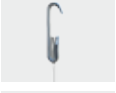

Einhängehaken zum Einhängen an jeder beliebigen Stelle der Schiene
Längen 1,5m, 2m, 2,5m, 3m

Pressösen zum herstellen von Seilen
mit Öse vk= 100 Stück Art.-Nr. 5011

Befestigungsclip
Art.-Nr. 100006